STAMER
NOWOCZESNE SYSTEMY OSŁONOWE
ul.Kozietulskiego 70 A 96-100 Skierniewice
Infolinia: 222906275 biuro@stamer.pl
www.koboproducent.pl

Zamawiający	
Dane kontaktowe	
Data:	
Termin realizacji	

☐ ZAMÓWIENIE -WYCENA ☐

Rolety UNI Dzień Noc /PCV

Szerokość Rolety mm A-szerokość kasety B- szerokość całkowita	**Szerokość Tkaniny mm**	**Wysokość Rolety mm H-Całkowita**	**Wysokość C**	**Ilość**	**Strona sterowania**	**Nazwa Tkaniny**	**Kolor Obudowy**	Uwagi Cena
							Cena netto rolet	

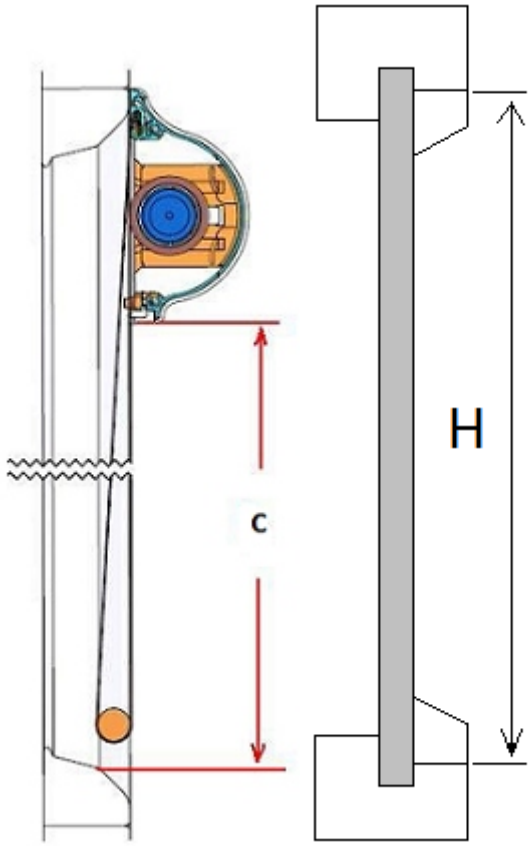
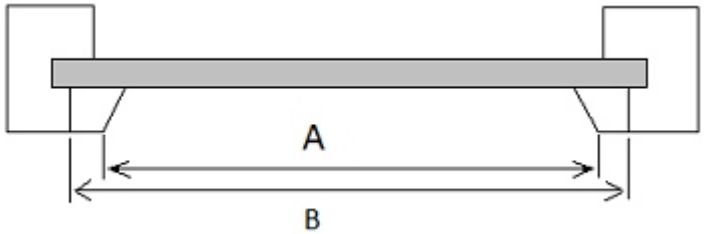
Szerokość rolety A- Szerokość samej kasety, bez boczków i zaślepek. Pomiar wykonany między krawędziami listew przy szybowych.
Szerokość rolety B- Szerokości całkowita z kasetą i boczkami.
Szerokość tkaniny: Podawać tylko gdy ma być inna niż standardowo.
Wysokość standardowy H- Pomiar wykonany od górnej krawędzi listwy przy szybowej do dolnej krawędzi listwy przy szybowej.
Wysokość C-Wysokość potrzebna do odpowiedniego ustawienia pasów na tkaninie w pozycji zasłoniętej. Po przyłożeniu kasetki podajemy wymiar mierząc od dolnej części kasetki do miejsca w którym materiał będzie maksymalnie opuszczony. W przypadku nie podania wysokości h, nie gwarantujemy odpowiedniego ułożenia pasów w pozycji zasłonięte.
UWAGA: W przypadku nie zaznaczenia rodzaju podawanej szerokości i wysokości, zamawiane wymiary zostaną potraktowane jako standardowe.